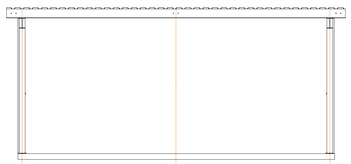

pogled spredaj (M1:50)

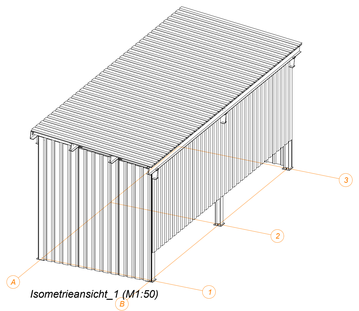

Isometrieansicht_1 (M1:50)

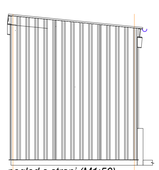

pogled s strani (M1:50)

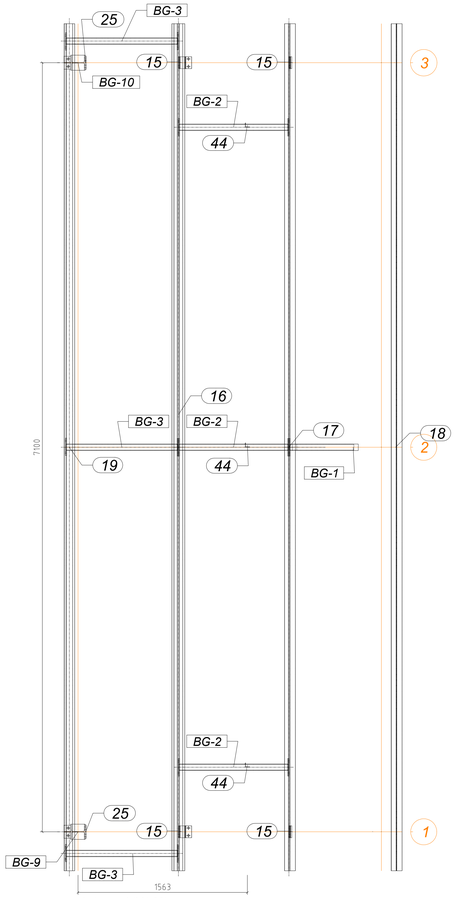


pogled zgoraj (M1:20)

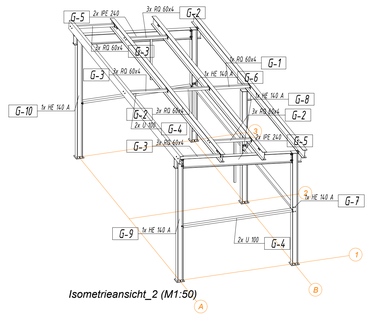


Isometrieansicht_2 (M1:50)

OPOMBA:
Pri izdelavi zvarov upoštevati:

Vsi neoznačeni vari so kotni a=3mm.
Kjer kotni var ni mogoč, se izvede pobrušeni V-var.

Tolerance po DIN ISO 2768 - m

SIDRO HIT-HY 200+ HIT-Z M12
KONSTRUKCIJA VROČE CINKANA

| PREDPISI |
|---|
| SIST EN I 1090-2:2008+A1 |
| JEKLENI IZDELKI SIST EN 10164 |
| VARJENI IN SPAJKANI SPOJI SIST EN 22553, SISTEN 756 |
| PREIZKUŠANJE VARILCEV SIST EN 287-1 |
| ODOBRITEV POSTOPKA SIST EN 15614-1 |
| DODAJNI MATERIAL SIST EN 439; SIST EN 40 |
| STOPNJA SPREJEMLJIVOSTI NAPAK - XC2 |
| KOROZIJSKA ZAŠČITA SIST EN ISO 129448: 1998 |
| UGOTAVLJANJE DEBELINE PLASTI EN ISO 2808 |
| PRIP. JEK. PODLAGE PRED NANAŠANJEM BARVE EN ISO 8501 |
| VIJAČENE ZVEZE BREZ PREDNAPENJANJA SIST EN 15048-1 |

| Sprememba | Opis spremembe | Podpis |
|---|---|---|
| | | |

| | | | |
|---|---|---|---|
| Investitor: ZAVOD RS ZA BLAGOVNE REZERVE, Dunajska cesta 106, 1000 Ljubljana | | | Objekt: DODAJANJE KOMPONET GORIVO SND ORTNEK |
| Projektant: PROJEKT "T" inženiring Lendava d.o.o., Mlinska ulica 17 9220 Lendava | | | Vrsta načrta prikaza: 3 NAČRT GRADBENIH KONSTRUKCIJ |
| | Ime in priimek | Ident. št. | Vsebina načrta prikaza: ADITIVI, POGLEDA 3D, TLORIS STREHE |
| Odgovorni vodja projekta | GREGOR PLEVEL univ.dipl.inž.str. | S-1581 | |
| Odgovorni projektant | TOMISLAV VAJDA univ.dipl.inž.grad. | G-0799 | |
| projektant sodelavec | | | |

| | | | |
|---|---|---|---|
| Vrsta projekta | PZI | Številka projekta | 1710 |
| Datum izdelave | APR. 2018 | Merilo | 1:50, 20 |
| Številka načrta | 1710-3.0 | Format | A4 |
| Številka mape | 1710-3.0 | | |

PROJEKT "T" inženiring Lendava d.o.o.
Izvod ni veljaven brez žiga in podpisa odgovornega projektanta